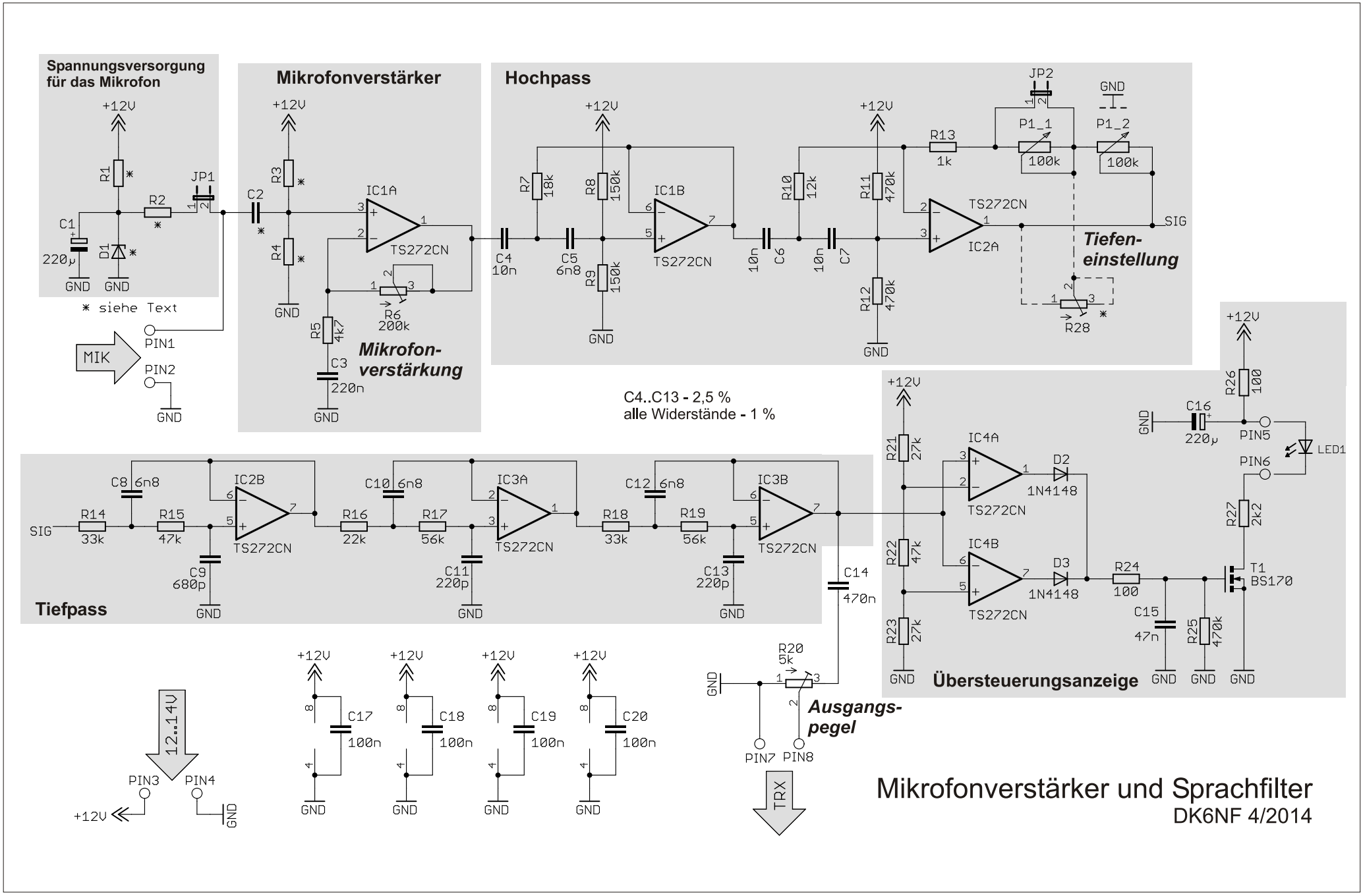
Spannungsversorgung für das Mikrofon
Mikrofonverstärker
Hochpass
Tiefen-einstellung
Mikrofon-verstärkung
C4..C13 - 2,5 %
alle Widerstände - 1 %
Tiefpass
Übersteuerungsanzeige
Ausgangs-pegel
* siehe Text
MIK
PIN1
PIN2
PIN3
PIN4
PIN5
PIN6
PIN7
PIN8
TRX
12..14V
+12V
GND
SIG
LED1
IC1A
IC1B
IC2A
IC2B
IC3A
IC3B
IC4A
IC4B
TS272CN
JP1
JP2
P1_1
P1_2
R28
R20
T1
BS170
D1
D2
D3
1N4148
Mikrofonverstärker und Sprachfilter
DK6NF 4/2014

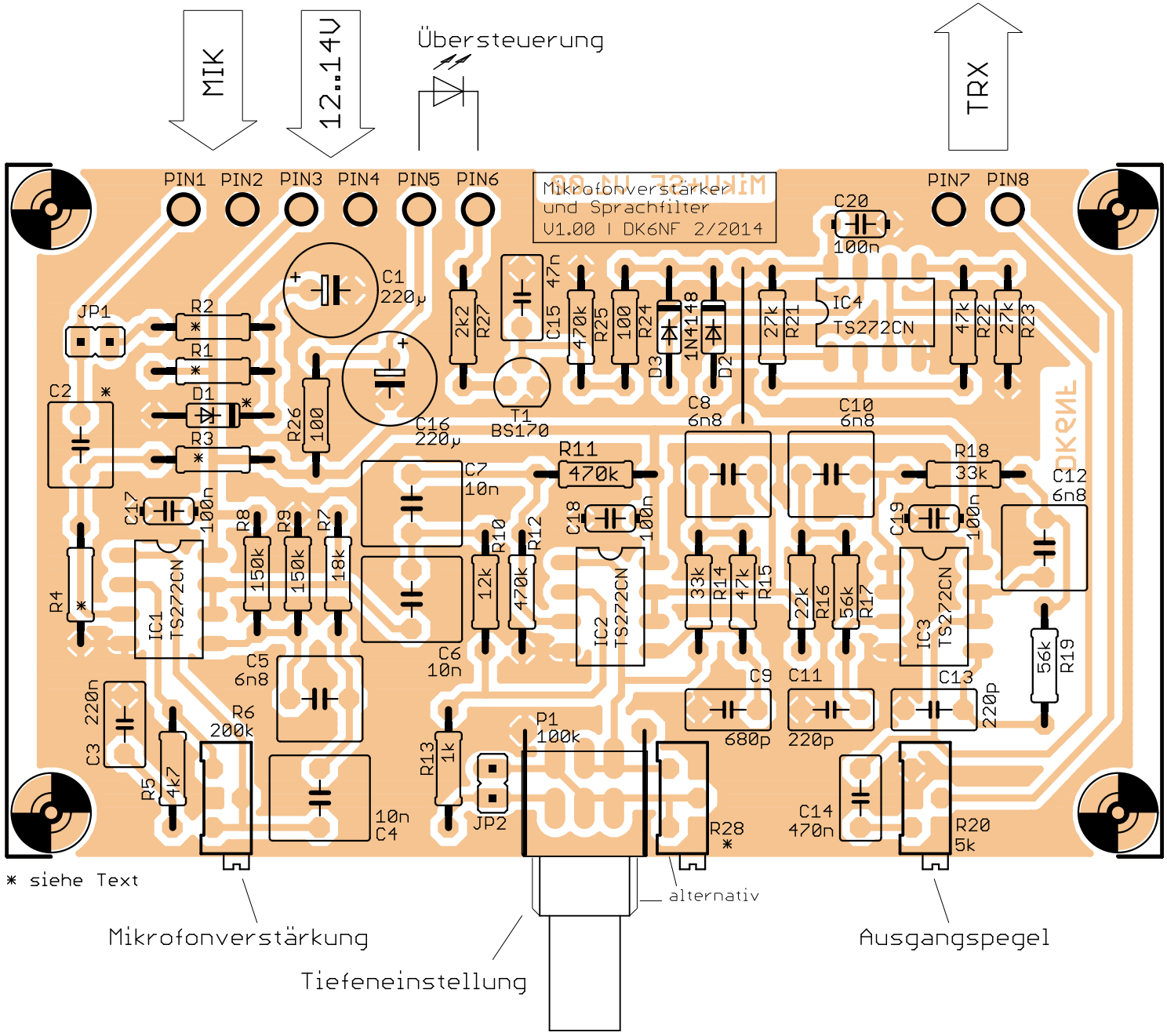
MIK
12..14V
Übersteuerung
TRX
PIN1 PIN2 PIN3 PIN4 PIN5 PIN6
PIN7 PIN8
Mikrofonverstärker
und Sprachfilter
V1.00 | DK6NF 2/2014
C20
100n
C1
220µ
C16
220µ
JP1
R2
R1
D1
R3
C2
R26
100
2k2
R27
C15
47n
470k
R25
100
R24
D3
1N4148
D2
27k
R21
IC4
TS272CN
47k
R22
27k
R23
T1
BS170
C8
6n8
C10
6n8
R11
470k
R18
33k
C12
6n8
C7
10n
C17
100n
R8
150k
R9
150k
R7
18k
R10
12k
R12
470k
C18
100n
C19
100n
R4
IC1
TS272CN
IC2
TS272CN
33k
R14
47k
R15
22k
R16
56k
R17
IC3
TS272CN
56k
R19
C5
6n8
C6
10n
C9
680p
C11
220p
C13
220p
C3
220n
R6
200k
R13
1k
P1
100k
R5
4k7
10n
C4
JP2
R28
*
C14
470n
R20
5k
* siehe Text
alternativ
Mikrofonverstärkung
Tiefeneinstellung
Ausgangspegel